DA変換機能有 | 入力16ch | 分解能18bit | 200KHz

分解能18bit/サンプリングクロック200KHz 入力16チャンネルを持つ 高分解能アナログボード

Express Converter

新製品

高分解能アナログボード
APX-520

■ パネル面

■ APX520 ブロック図

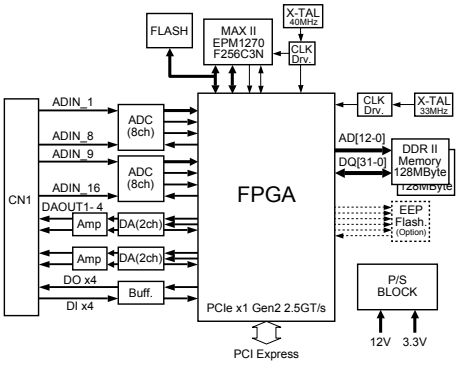

■ 製品の特長

- AD コンバータは分解能 18bit、サンプリングクロック 200KHz(Max)
- 入力は 16ch（シングルエンド）、入力レンジ / サンプリングクロックは 8ch ごとに切り替え可能、全点同時サンプリング可能
- DA コンバータの分解能 16bit
- 出力は 4ch、出力レンジ± 5V
- FPGA はマイグレーション可能
- 256MB の Memory を搭載
- DIO(入力 4ch、出力 4ch) を搭載
- PCI-Express2.0 × 1 Gen2(2.5GT/s)　Low Profile

■ 製品の主な仕様

型名			APX-520
AD Circuit	入力数（同時サンプリング）		16
	サンプリングクロック		200KHz(MAX)
	分解能		18bit
	アンチエリアシングフィルタ		22KHz @ -3dB(± 10V)/15KHz @ -3dB(± 5V)
	入力インピーダンス		1M Ω
	入力電流		5.4 μ A @+10V
	カップリング		DC 固定
	入力レンジ		1M Ω：± 5V or　± 10V
	最大入力電圧		1M Ω：± 16.5V
DA Circuit	出力数		4ch
	分解能		16bit
	出力レンジ		-5V ～ +5V
DIO	入力	入力数	4ch
		信号レベル	LVTTL（5V Tolerant）
	出力	出力数	4ch
		信号レベル	LVTTL（+3.3V Output）
Trigger/ Clock	内部クロック		1Hz ～ 200KHz 1Hz きざみ (※設定可能なクロックに調整されます)
	外部トリガ		AD8ch 単位で DI から入力可能
Host I/F			PCI Express2.0 × 1　Gen2(2.5GT/s)
電源			+3.3V ± 9%　280mA +12V ± 8%　510mA
動作環境			温度：0 ～ 50℃、 湿度：35 ～ 85%（無結露）
外形寸法			120mm × 64mm、パネル幅 20mm（突起物含まず）
重量			110g
環境対応			RoHS
対応 OS			Windows

AVAL DATA CORPORATION

株式会社アバールデータ 〒194-0023 東京都町田市旭町1-25-10

お問い合わせ先電話 本社:042-732-1030 (株)アバール長崎:0957-25-2001

お問い合わせ先FAX 本社:042-732-1032 (株)アバール長崎:0957-25-2045

Eメール Sales@avaldata.co.jp

ホームページ http://www.avaldata.co.jp

JASDAQ 証券コード 6918

※当社は 品質システム ISO9001、環境システム ISO14001の認証を取得しています。

2013年07月現在

◎本カタログに記載の会社名および製品名は各社の商標または登録商標です。 ◎ マークの製品はRoHS対応製品です。

製品使用上のご注意 ◎仕様および外観は改良のため予告なく変更されることがあります。◎正しく安全にお使いいただくため、ご使用の前に必ず取扱説明書をお読みいただき、製品保証範囲内でご使用ください。

A1307XX02